화 평 교	바닥판 상면 손상현황도	P4 ~ A2(S5)

KEY PLAN

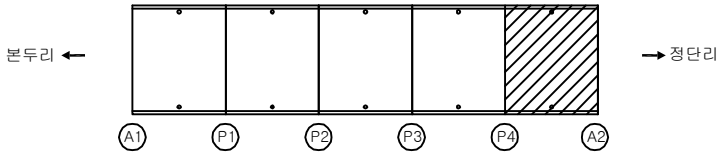
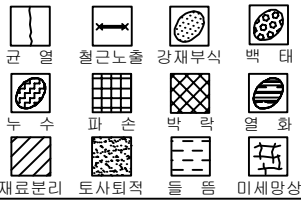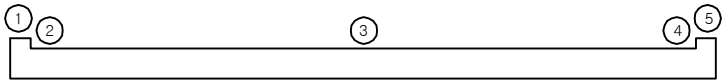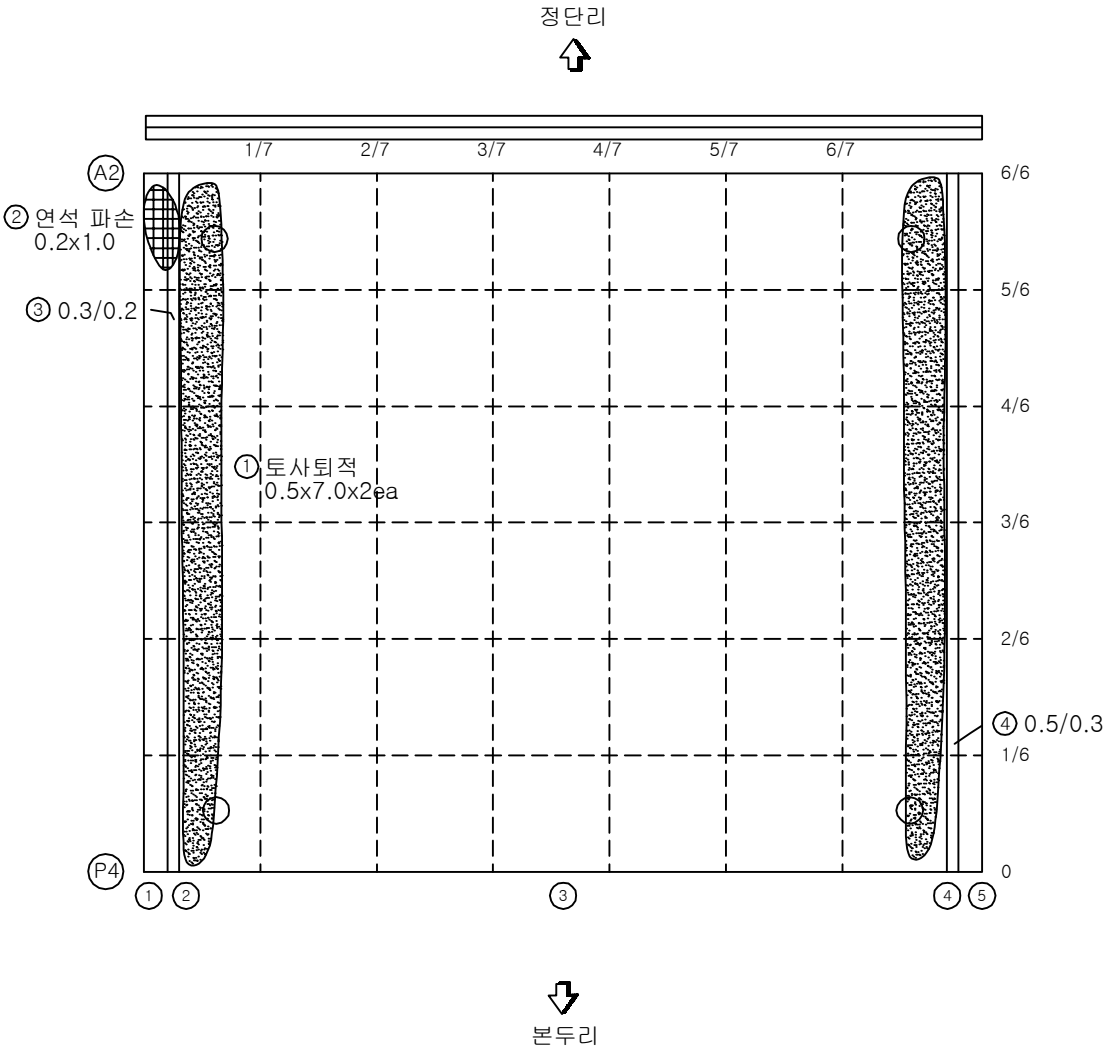
범 례